AVIBRO®

Made in Turkey

AVM 8500/12

3 Faz - Phase / 6 Kutup - Poles / 460 V / 60 Hz

Elektriksel Özellikler / Electrical Features

Faz / Phase	Devir / Rpm	Frekans / Frequency (Hz)	Giriş Voltajı / Input Voltage	Giriş Gücü / Input Power	Giriş Akımı / Input Current	Güç Faktörü / Power Factor	Ia / In
3	1200	60	460 V	8000 W	Y 12,70	80 %	5,86

Teknik Özellikler / Technical Features

Santrifüj Kuvveti / Centrifugal Force (Kg/F)	8891 Kg/F (87,22 kN)
Statik Moment / Statical Moment (Kg*mm)	5523,3 Kgmm
Gres Tipi / Type of Grease	KLUBER ISOFLEX TOPAS NB52
Ömür Boyu Gres / Grease for Life	Hayır / No
Montaj Cıvatası / Mounting Bolt	M27
Kablo Rakoru / Cable Gland	M25x1,5
Ağırlık / Weight (Kg)	330,0
Gövde Tipi / Frame Size	90C

Rulmanlar / Bearings

Rulman Tipi / Bearing Type	NJ 2317

Çizim Drawing — Gövde Ölçüleri - Overall Dimensions (mm)

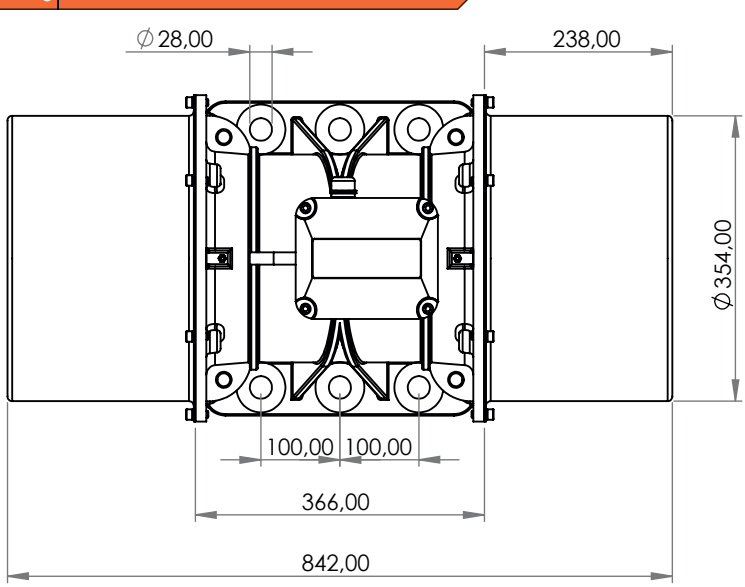

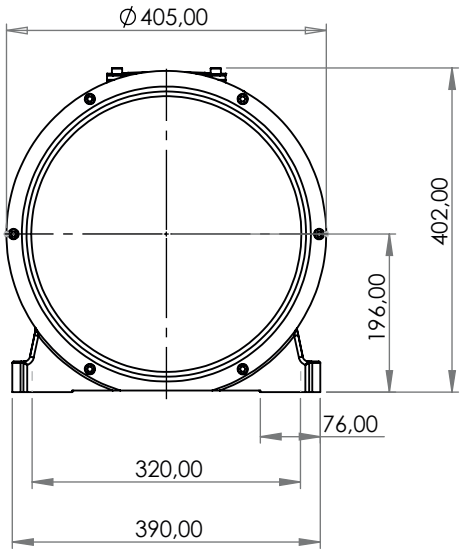

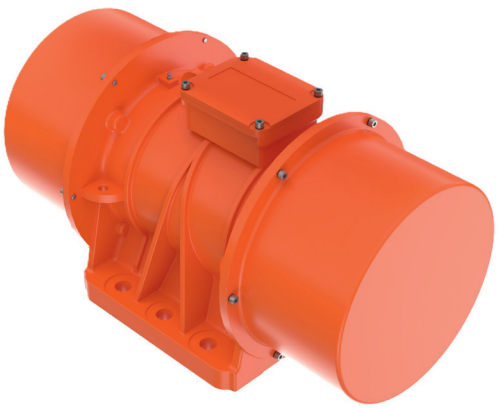

CE Ex EAC

ATEX II 2D Ex tb IIIC T120°C Db,IP66
T.amb -20/+50°C